ADAX

HKT 142 / HKT 163 IP44 class I

print # 62461
060207

HKT 142

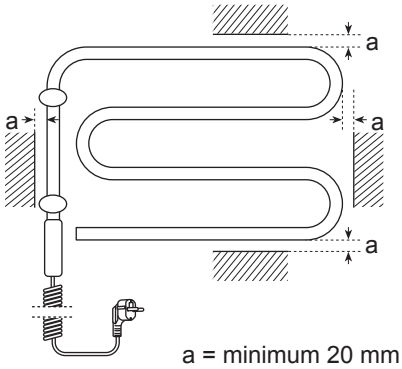

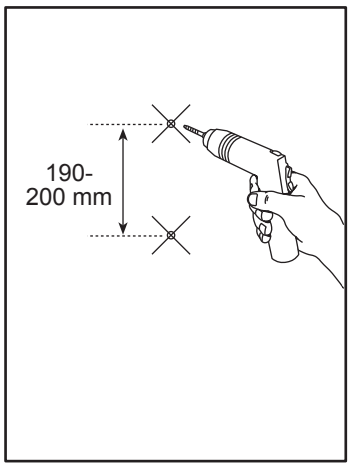

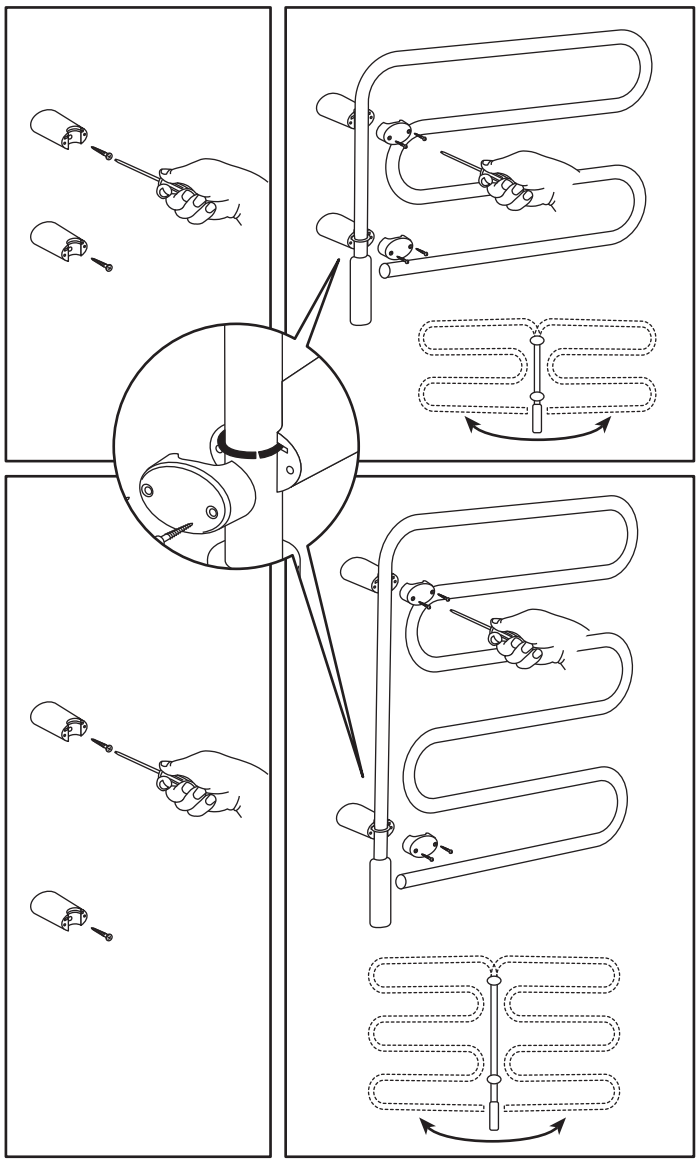
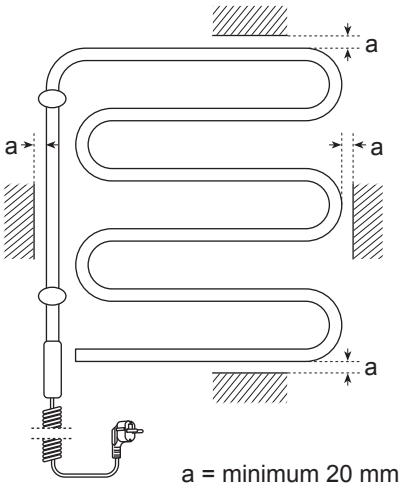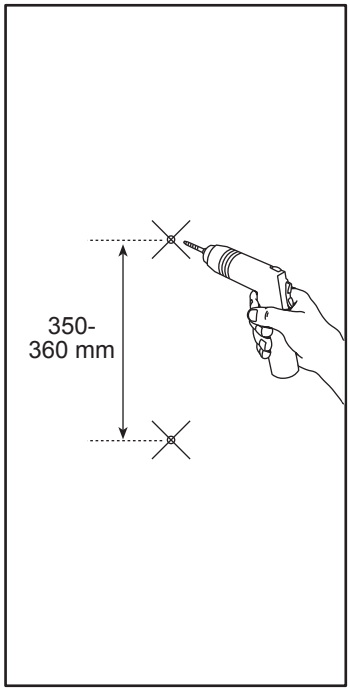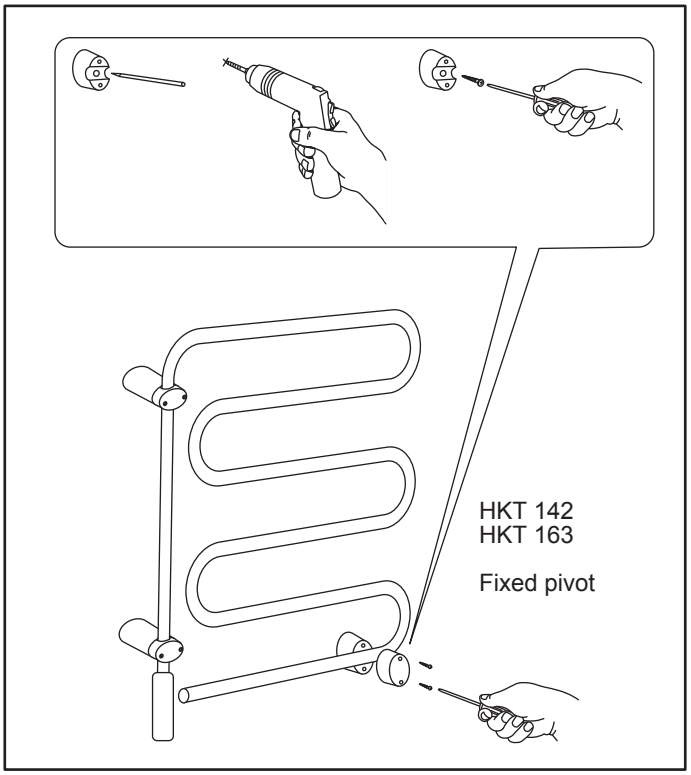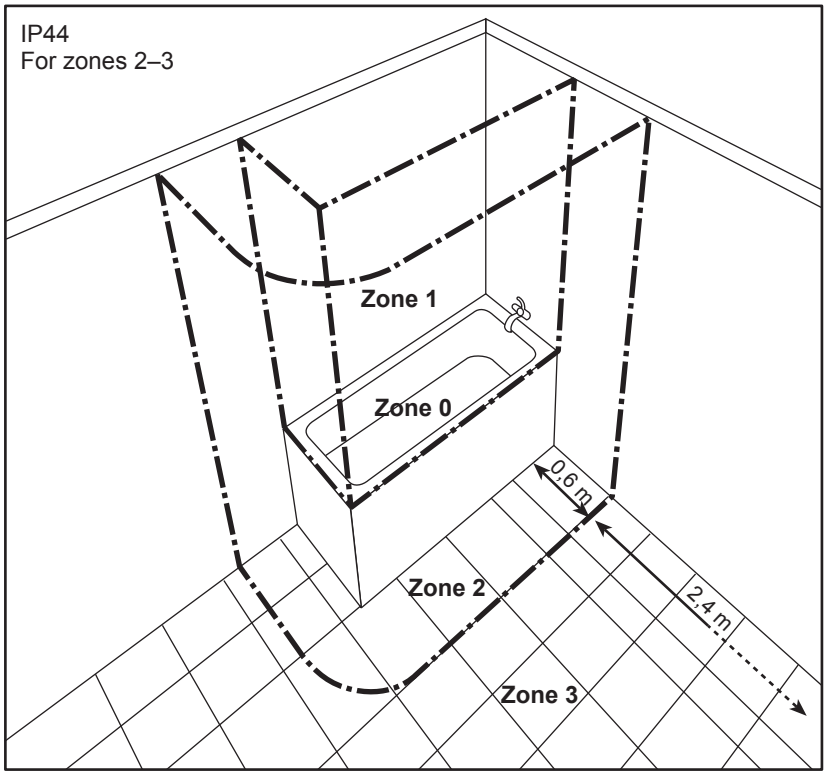
HKT 163